Transmittal, reproduction, dissemination and/or editing of this document as well as utilization of its contents and communication thereof to others without express authorization are prohibited. Offenders will be held liable for payment of damages. All rights created by patent grant or registration of a utility model or design patent are reserved.

Weitergabe sowie Vervielfältigung, Verbreitung und/oder Bearbeitung dieses Dokumentes, Verwertung und Mitteilung seines Inhaltes sind verboten, soweit nicht ausdrücklich gestattet. Zuwiderhandlungen verpflichten zu Schadensersatz. Alle Rechte vorbehalten für den Fall der Patenterteilung, Gebrauchsmuster- oder Geschmacksmustereintragung vorbehalten

Confidential: Tous droits réservés.
Comunicado como secreto empresarial. Reservados todos os direitos.
[redacted]
Confiado como secreto de empresa. Nos reservamos todos los derechos.

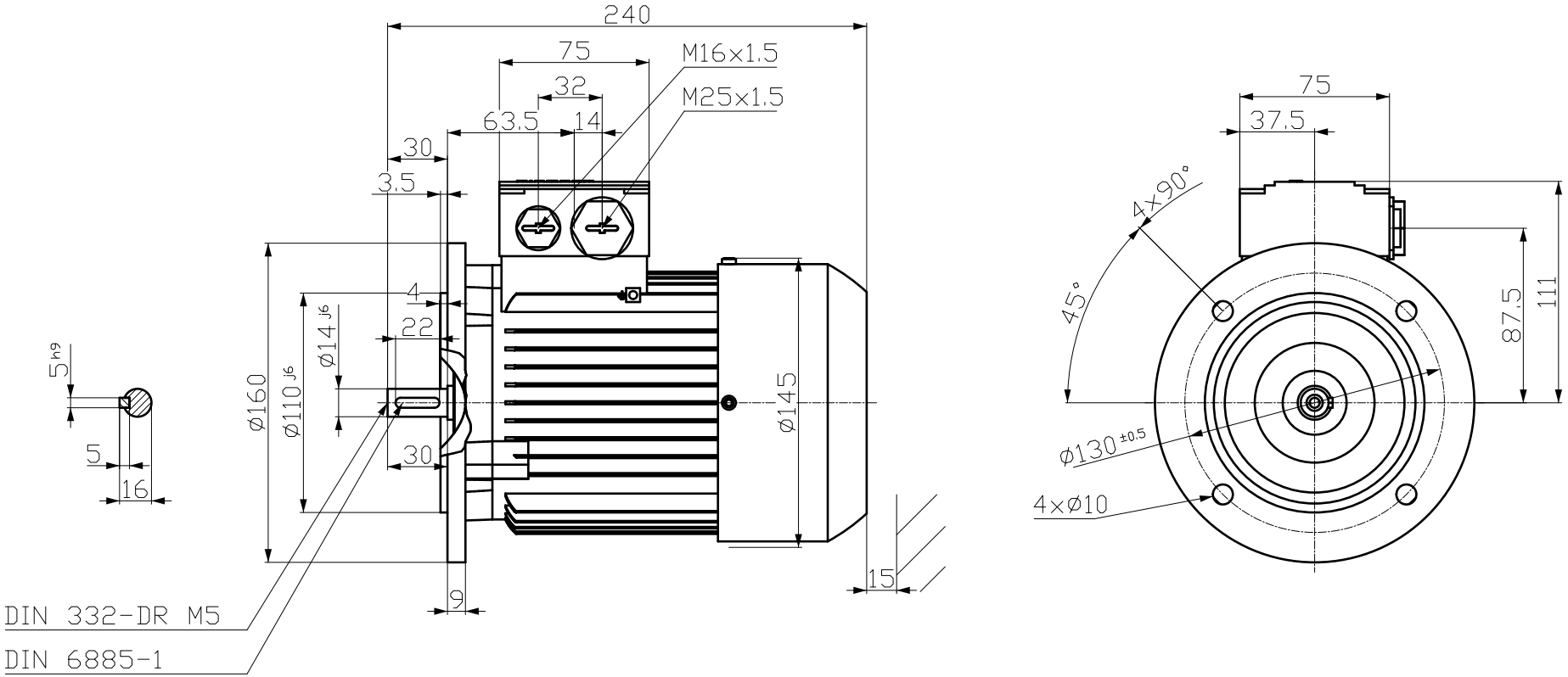


Technische nderungen vorbehalten!
Technical data are subject to change!

| | | | | |
|---|---|---|---|---|
| Tolerance | Surface | Material | Weight - | Scale mm |
| 1LE1002-0CB22-2FA4-Z<br>Y99 | Author<br>Creator DTK<br>Approval<br>Department | Dimensional drawing<br>MaÇzeichnung | | |
| | Change Order | MLFB | | Doc Type |
| SIEMENS | Doc State 22.03.23 | Item No | | Paper Size A3 |
| | Revision Index RS | Doc No | | 1st Language en<br>2nd Language de |
| © Siemens AG 2023 | Project No - | Ref No - | | Sheet 1 of 1 |