Transmittal, reproduction, dissemination and/or editing of this document as well as utilization of its contents and communication thereof to others without express authorization are prohibited. Offenders will be held liable for damages. All rights are reserved in the event of the grant of a patent or registration of a utility model or design patent.

Weitergabe sowie Vervielfältigung, Verbreitung und/oder Bearbeitung dieses Dokumentes, Verwertung und Mitteilung seines Inhaltes sind verboten, soweit nicht ausdrücklich gestattet. Zuwiderhandlungen verpflichten zu Schadensersatz. Alle Rechte vorbehalten für den Fall der Patent-, Gebrauchsmuster- oder Geschmacksmustereintragung vorbehalten

Confidential tire de secret d'entreprise. Tous droits réservés.
Comunicado como secreto empresarial. Reservados todos os direitos.
[redacted]
Confiado como secreto de empresa. Nos reservamos todos los derechos.

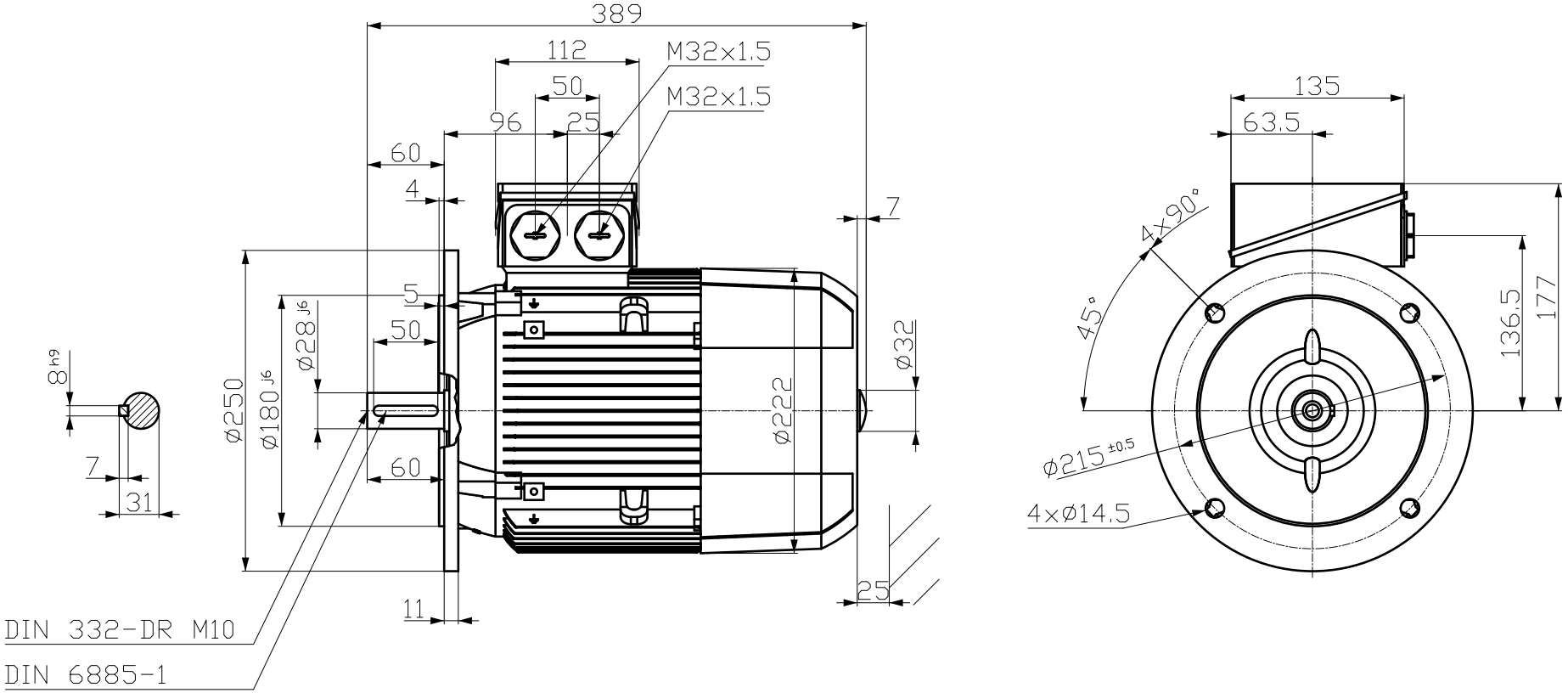

Technische nderungen vorbehalten!
Technical data are subject to change!

Tolerance	Surface	Material	Weight -	Scale mm
1LE1002-1BB23-4FA4-Z Y99	Author Creator DTK Approval Department	Dimensional drawing MaÇzeichnung		
	Change Order	MLFB		Doc Type
SIEMENS	Doc State 22.03.23 Revision Index RS	Item No Doc No		Paper Size A3 1st Language en 2nd Language de
© Siemens AG 2023	Project No -	Ref No -		Sheet 1 of 1