MULTINNESTO GR6-9

- Sei linee size 3/8
- Due linee predisposte per connettore elettrico Femmina EC.., Maschio EC..
- Su richiesta altre linee predisposte per connettore elettrico

GR6-9	MAX. MULTICOUPLING RESISTANCE MAX. RESISTENZA MULTINNESTO	18000 N

FIXED AND MOBILE MULTICOUPLING
Multinnesto Fisso e Mobile

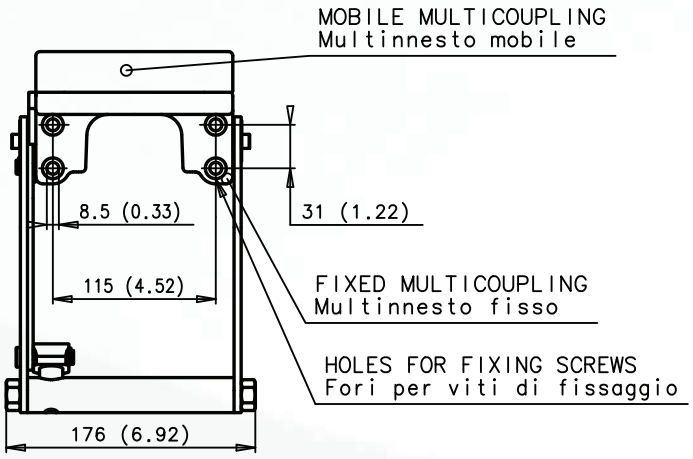

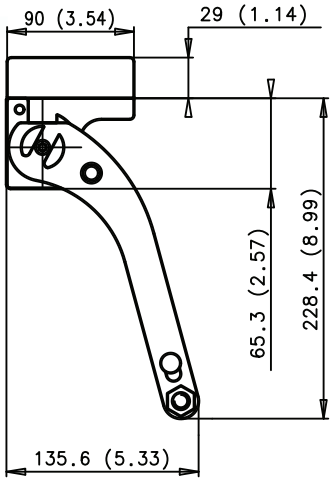

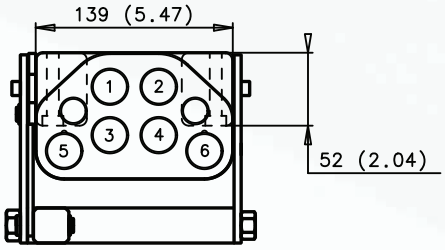

POS.	COUPLING SIZE	PREDISPOSITION FOR ELECTRICAL CONNECTOR
1	3/8-A	-
2	3/8-A	-
3	3/8-A	-
4	3/8-A	-
5	3/8-A	YES
6	3/8-A	YES

WEIGHT FIXED HALF = 3.7 Kg
WEIGHT MOBILE HALF = 1.5 Kg

CAP FOR MULTICOUPLING GR6-9
Tappo multinnesto fisso GR6-9

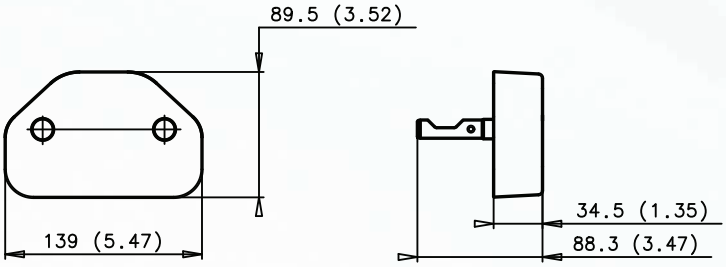

WEIGHT = 0.6 Kg

PARKING STATION GRG3ZF
Stazione di parcheggio GRG3ZF

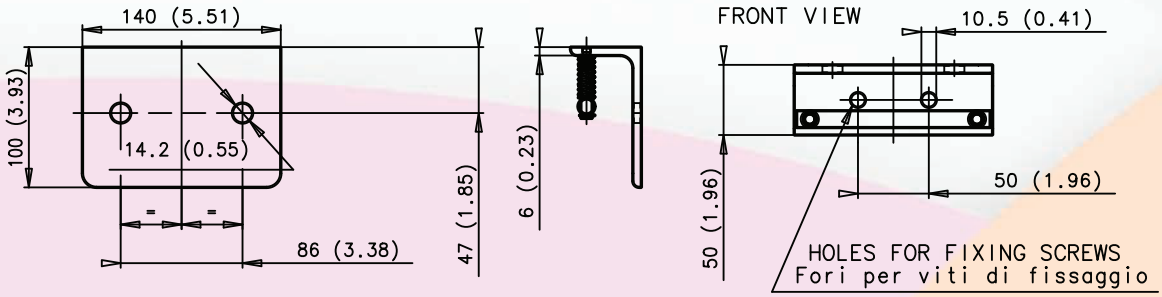

WEIGHT = 1.1 Kg

Dimensions in millimeters (Inch)